POLTRONA RIO

RIO ARMCHAIR / SILLÓN RIO

SKU
PORJ02

LINHA VOLPI POR MÁRCIO CECÍLIO
VOLPI COLLECTION BY MÁRCIO CECÍLIO /
COLECCÍON VOLPI POR MÁRCIO CECÍLIO

Do majestoso Amazonas, o rio com maior vazão de água no mundo, ao São Francisco, o rio da integração nacional. A Mac trouxe a beleza e grandiosidade dos rios brasileiros para o design, criando uma linha de móveis espaçosos e confortáveis, mesclando tons claros como o de nossas águas à madeira das matas ciliares. Um sopro de frescor e aconchego em seus ambientes, como a brisa que nos refresca à beira do rio.

ESPECIFICAÇÕES TECNICAS
TECHNICAL SPECIFICATIONS //
ESPECIFICACIONES TÉCNICA

ESTRUTURA: MADEIRA CUMARU
ACABAMENTO: TAPEÇARIA

STRUCTURE: CUMARU WOOD
FINISH: TAPESTRY

ESTRUCTURA: MADERA CUMARÚ
ACABADO: TAPIZ

DESENHO TÉCNICO:
TECHNICAL DRAWIHHNG: / DIBUJO TÉCNICO:

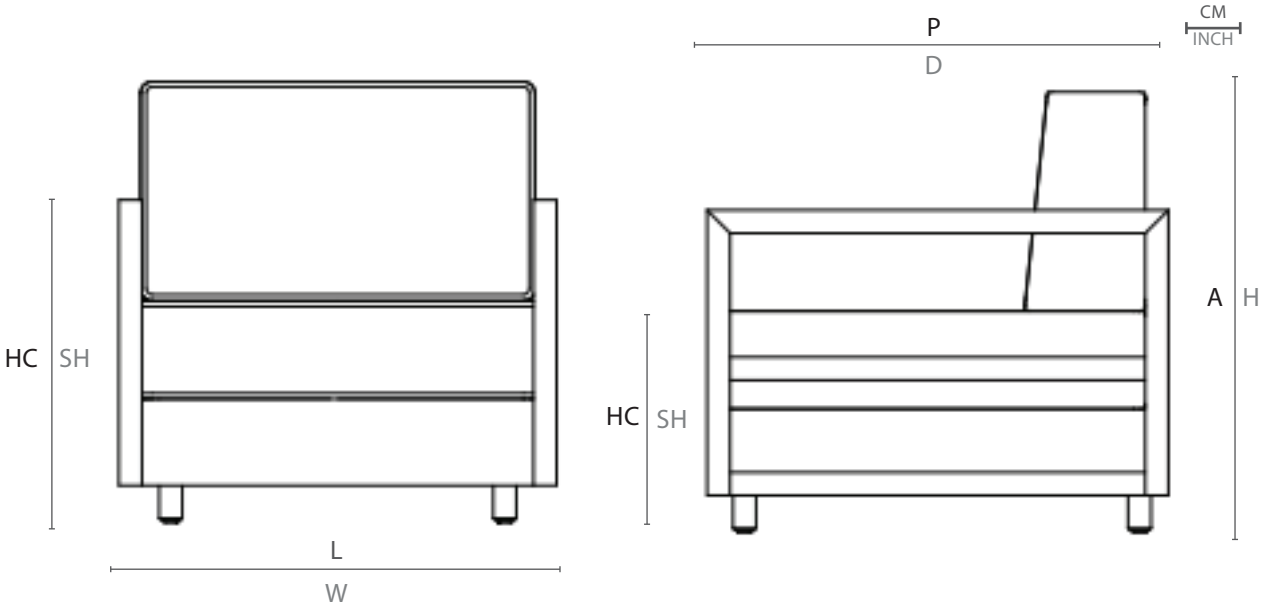

	L	P	A	HB	HC	KG
cm	76	80	74,5	56	38	30,3
inch	30"	31,5"	29,3"	22,0"	15,6"	

L - largura; P - profundidade ; A - altura; HB - altura de braço; HC - altura do assento //
W - width; D - deph; H - height; AH - arm height; SH - seat height